第79回青森県高等学校総合体育大会バスケットボール競技

令和８年６月６日（土）～６月８日（月）　於　弘前市
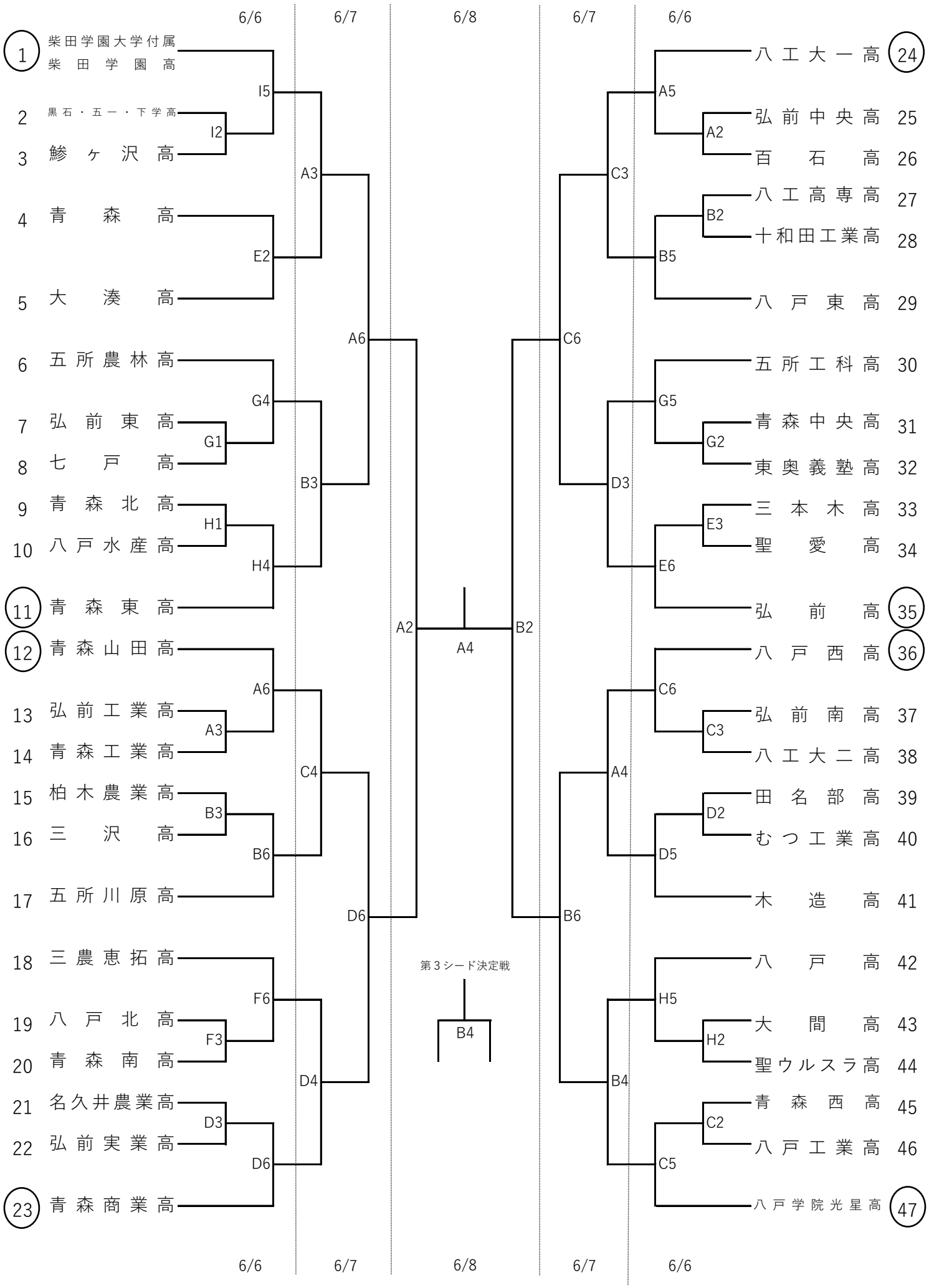
【男子の部】